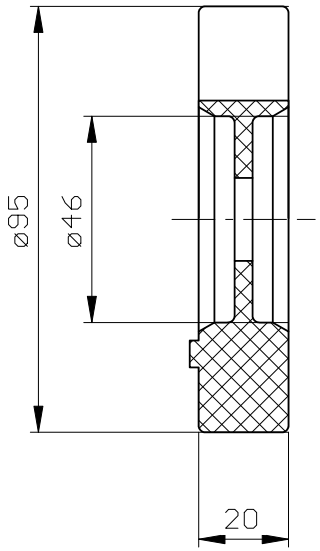

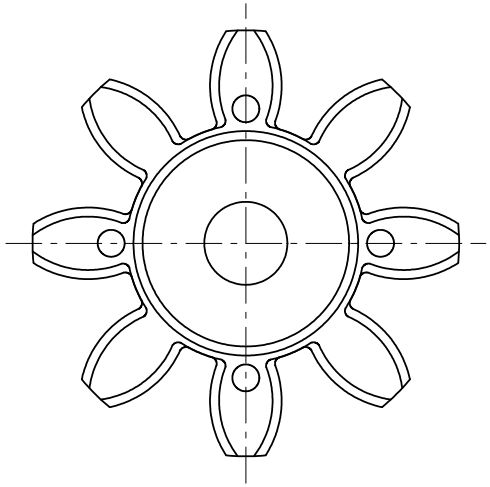

Bestelldaten				
1	1	ROTEX GS 42	Zahnkranz 98 Sh-A-GS rot Innen-Ø18,5	550421000002
Pos.	Anz.	Benennung		Teilnummer